schlatter

the secure connection

Linha de estiramento e rebobinamento STR

Linha de estiramento e rebobinamento STR

A inovadora linha de estiramento / rebobinamento STR foi projetada para produzir fio de aço de elevada resistência/elevada ductilidade para elementos de estrutura de concreto.

	STR 12	STR 16	STR 20
Diâmetros de fio	6 - 12 mm	8 - 16 mm	10 - 25 mm
Peso da bobina compacta	2 - 6 tons	3 - 8 tons	3 - 8 tons
Potência do bloco de arrasto (motor AC)	160 kW	200 kW	315 kW
Potência do bobinador (motor AC)	75 - 90 kW	90 - 110 kW	90 - 132 kW
Sistema de pay-off	VPS	VPS	HPS

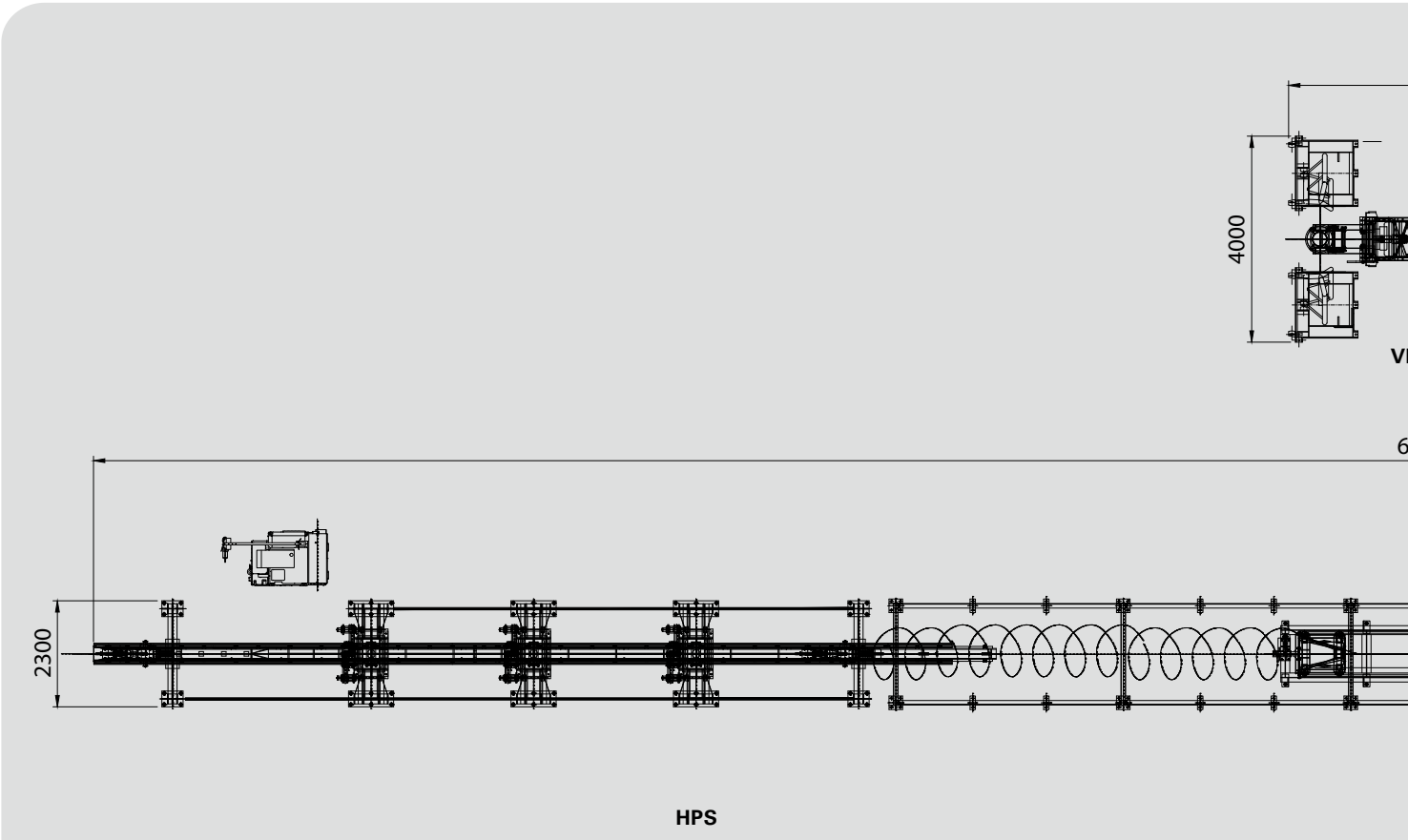

Linha STR

As linhas STR produzem bobinas cintadas compactas, camada a camada, com diâmetros de fio que variam de 6 mm a 25 mm e pesos de bobina que variam de 2,5 a 8 toneladas. As bobinas compactas são embaladas em bobinadores totalmente automáticos, onde estão integrados diferentes opcionais tais como cintagem automática, etiquetagem, pesagem, recolha de amostras ou evacuação de bobinas.

As linhas STR produzem principalmente bobinas compactas de estiramento e de rebobinamento das classes 500 B ou 500 C (padrão europeu) de acordo com todas as normas europeias e mundiais atualizadas. Quando se atualiza para processos de laminação a frio, o material de reforço da classe 500 A também pode ser produzido na mesma linha.

vídeo

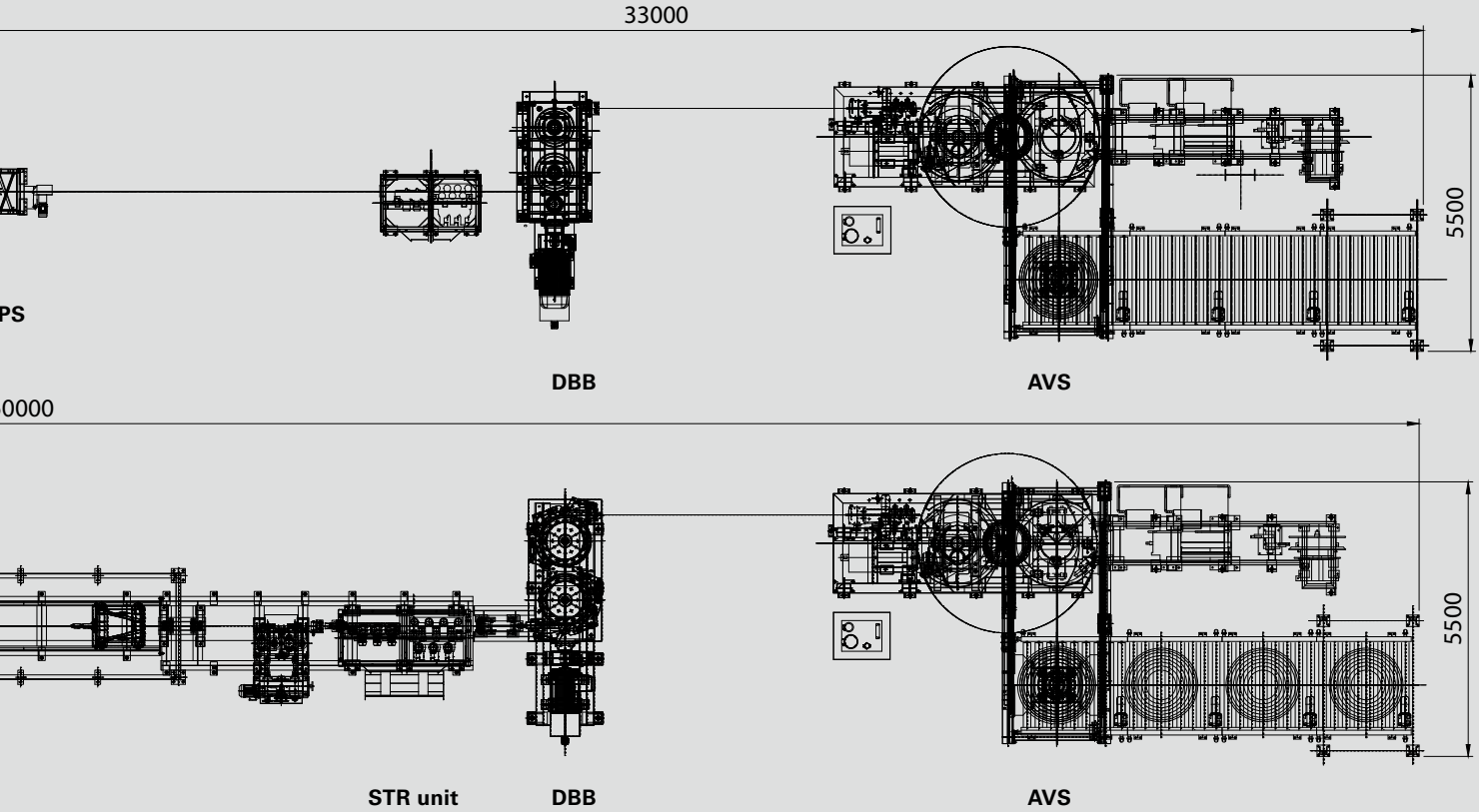

Sistema de Pay-off Vertical VPS

O sistema de pay-off vertical VPS é utilizado para desenrolar bobinas de fio-máquina com diâmetros entre 5,5 mm e 16 mm e assegura a alimentação contínua da linha.

Módulo VPS

Este é composto por dois braços basculantes, onde as bobinas de fio-máquina são carregadas em sequência e uma torre de pay-off com altura suficiente para garantir o desbobinamento do fio em elevada velocidade sem entrelaçamentos.

vídeo

Sistema de Pay-off Horizontal HPS

O sistema de pay-off horizontal HPS é utilizado para o desbobinamento automático de rolos selvagens de fio com diâmetros de 10 mm a 25 mm.

Módulo HPS

A longa estrutura de suporte pendurada em três abraçadeiras ativadas por motores de engrenagem elétricos pode suportar até um máximo de 5 bobinas de 3 toneladas cada (capacidade total de 15 toneladas).

O HPS garante tempo suficiente para soldar bobinas à topo sem ter de interromper o processo de pay-off. Uma máquina especial de soldar a topo é normalmente posicionada no lado de entrada para soldar fio de aço com baixo teor de carbono com diâmetros entre 10 e 25 mm.

vídeo

Unidade de Estiramento STR

A inovadora unidade de estiramento STR realiza o processo de estiramento, ajustando as características mecânicas de modo a obter fios de aço de elevada ductilidade/resistência para aplicação padrão e sísmica.

Módulo STR

A unidade STR é composta por painéis de estiramento inovadores e robustos inclinados a 90° com rolos de carboneto de tungsténio inativos ajustáveis por meio de motores elétricos precisos. A unidade é completamente fechada por meio de portas frontais operáveis e inclui sistemas de evacuação em escala e de pó.

vídeo

Dispositivo de Descalcificação / Estiramento MDSTR

O dispositivo de descalcificação / estiramento consiste em painéis especiais com uma série de rolos de carboneto de tungsténio que resistem a altas velocidades e tensões.

Módulo MDSTR

Este dispositivo é configurado automaticamente a partir do púlpito de controle, de acordo com o diâmetro de fio e as características mecânicas a produzir.

Bloco de Tração Duplo DBB

O bloco de tração duplo DBB puxa o fio de aço através de dois cabrestantes especiais com ranhuras em forma de V.

Módulo DBB

Os cabrestantes são instalados em dois eixos verticais e paralelos, ao puxar o fio em forma de curva S, de modo a não sobrepor a entrada com a saída do fio.

O bloco DBB é composto por uma caixa de engrenagens robusta ligada diretamente a um motor AC por meio de uma junta elástica.

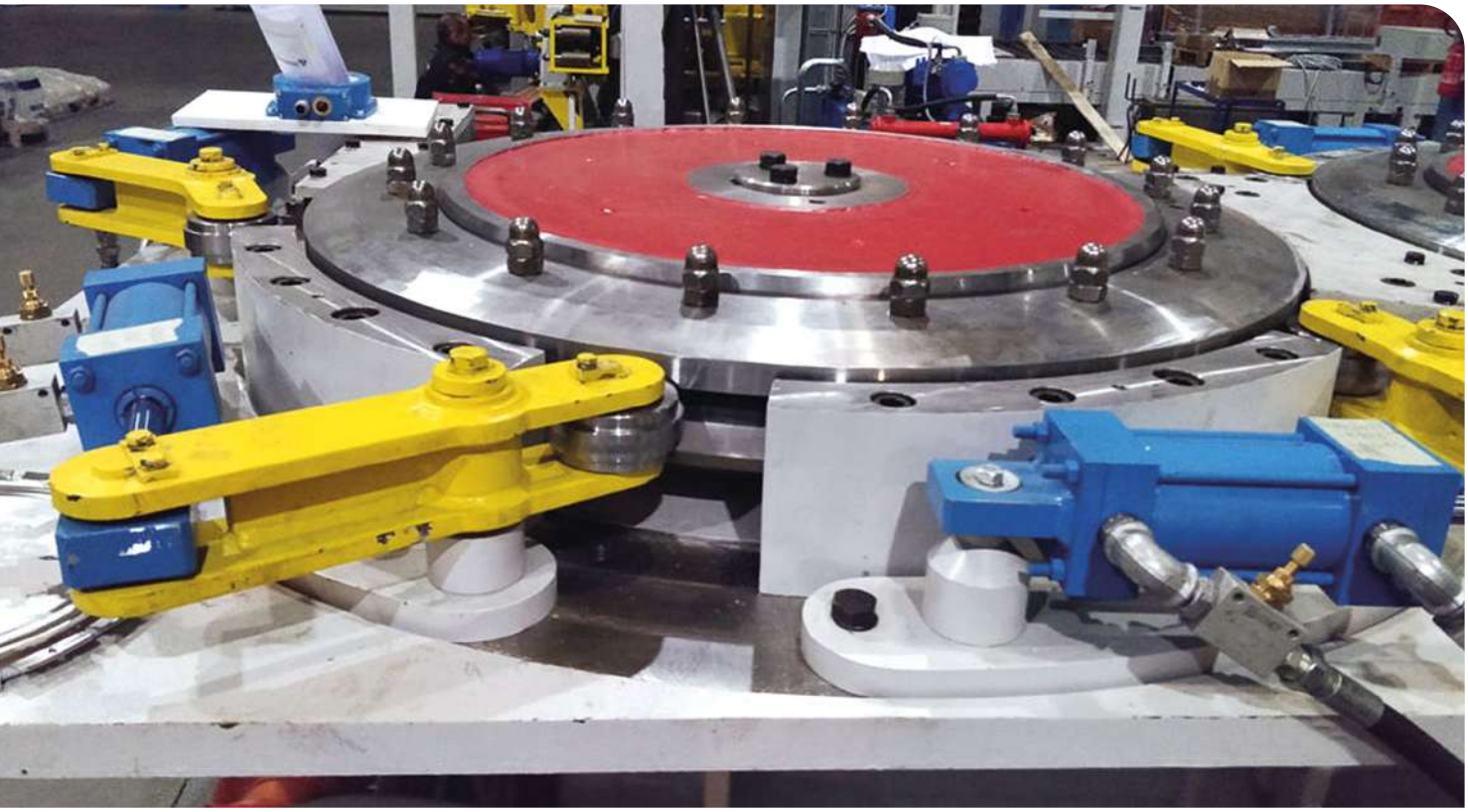

Bobinador Horizontal HS

O bobinador horizontal HS executa o enrola- mento do fio em bobinas fixas ou colapsíveis.

Módulo HS

É composto por uma estrutura robusta e fechado com uma porta deslizante. As bobinas são mantidas numa posição horizontal por dois pinos centrais, um move-se axialmente por meio de um atuador hidráulico e o outro gira acionado por um motor AC.

O bobinador horizontal inclui uma plataforma móvel e um dispositivo de extração para facilitar os movimentos dos carretéis vazios ou cheios dentro do bobinador.

vídeo

Bobinador Vertical Automático AVS

Os bobinadores AVS totalmente automáticos mais avançados enrolam fios de aço em bobinas colapsíveis, enquanto empacotam automaticamente bobinas compactas cintadas num formato regular, camada a camada.

Módulo AVS

Este não requer qualquer operador, uma vez que todas as operações de bobinamento, cintagem / pesagem / etiquetagem e a evacuação das bobinas compactas são realizadas automaticamente e em menos de dois minutos de paragem da linha. O bobinador automático AVS é composto por uma estrutura robusta com uma plataforma circular de duas posições.

Na primeira posição, as bobinas colapsíveis são automaticamente carregadas / descarregadas, cintadas / etiquetadas / pesadas e abertas / fechadas, enquanto o bobinamento do fio, a fixação da cauda / ponto e a coleta automática de amostras realizam-se na segunda posição.

vídeo

O bobinador automático AVS é fornecido com dois bobinadores colapsíveis automáticos especiais e pode produzir bobinas compactas cintadas com pesos entre 2 e 8 toneladas e diâmetros de fio entre 4 e 25 mm. O manipulador especial de grua suspensa e a correia transportadora de rolos podem ser configurados de acordo com o layout da fábrica do cliente.

O bobinador automático AVS também pode ser utilizado para enrolar fio em bobinas fixas e são carrega- dos / descarregados de modo completamente automático.

Sistemas de pesagem automática WSL / cintagem / etiquetagem

O sistema automático para amarrar e embalar bobinas compactas inclui células de pesagem, uma máquina de cintagem automática e dispositivos de etiquetagem / impressão.

Normalmente, este sistema é utilizado em combinação com um enrolador automático e também pode ser fornecido separadamente.

Sistema automático de evacuação e manuseamento de bobina / carretel SEH

Os dispositivos automáticos de evacuação e manuseamento de bobina / enrolador normalmente adicionados aos enroladores automáticos incluem gruas e transportadores de rolos / correias suspensos à medida. A capacidade e o número de transportadores de rolos / correias depende do desenho da fábrica.

schlatter
the secure connection

4.171PT CC

Concept by Schlatter Industries AG

Um parceiro confiável na construção de instalações

O Grupo Schlatter é líder mundial na construção de instalações para sistemas de solda por resistência para aplicações especiais, bem como sistemas de teares para tecidos da indústria de papel, fios e telas. Com nossa vasta experiência em engenharia industrial, espírito inovador e nosso confiável serviço de suporte ao cliente, oferecemos aos nossos clientes sistemas de alto desempenho e alta qualidade.

Experiência na construção de instalações

A combinação de competência em tecnologia de solda, teares e engenharia industrial faz com que o Grupo Schlatter cotado na Bolsa na Suíça seja um valor seguro na engenharia industrial.

Segmento Solda por Resistência

Nós desenvolvemos e construímos sistemas de solda por resistência que são utilizados para a produção de telas industriais e de construção, assim como na solda de trilhos.

Produção de fios

A inovadora tecnologia de laminação a frio, trefilação e estiramento estabelece novos padrões em termos de segurança, confiabilidade e eficiência na produção de fio.

Segmento de Teares

Nós produzimos teares e máquinas de acabamento para a indústria de papel, assim como tecidos metálicos e telas sob a marca Jäger.

Contato

Contato de vendas, suporte técnico, serviço de atendimento ao cliente e administrativo estão disponíveis mundialmente nas empresas do grupo, bem como nos representantes / agentes do Grupo Schlatter. Os dados de contato constam em nosso site www.schlattergroup.com

Schlatter Industries AG

Brandstrasse 24
8952 Schlieren | Switzerland
T +41 44 732 71 11
info@schlattergroup.com
www.schlattergroup.com