schlatter

the secure connection

Appareil à souder les fils en bout
Type S, E10 et M10

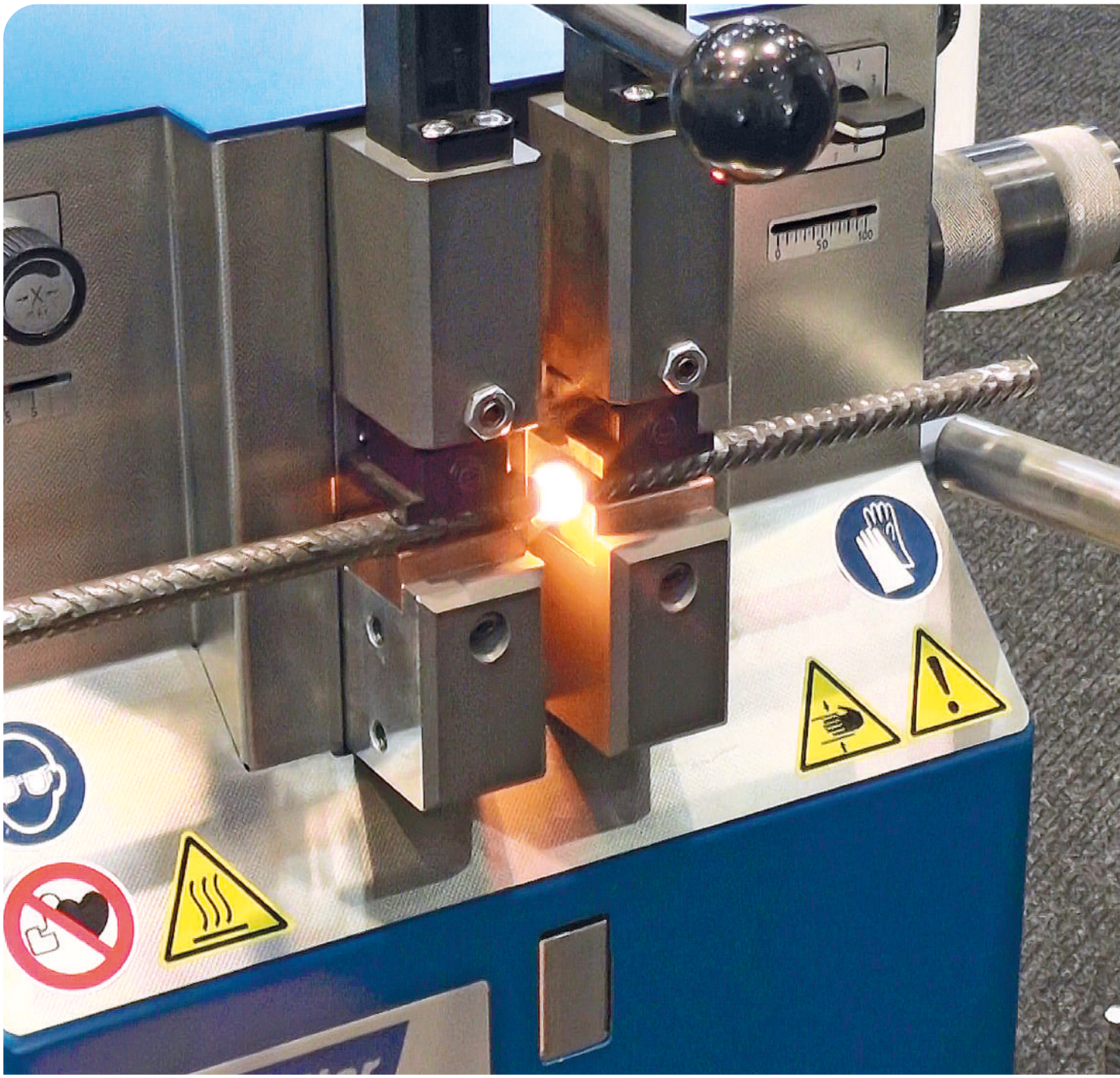

Type S - Appareil à souder en bout les fils pour fils de diamètre 0,3 à 2,5 mm

Possibilités d'utilisation

Type	S-1	S-1,5	S-2	S-2,5	SA-1,5	SA-1,8
Autres possibilités d'utilisation sur demande						

Gamme de soudage

Type		S-1	S-1,5	S-2	S-2,5	SA-1,5	SA-1,8
Matériel *							
Fer, acier, nickel	Ø mm	0,3 - 1,0	0,5 - 1,5	0,7 - 2,0	0,8 - 2,5	--	--
Cuivre, laiton, bronze, alliage léger	Ø mm	--	--	--	--	0,5 - 1,5	0,7 - 1,8

Données électriques

Type		S-1	S-1,5	S-2	S-2,5	SA-1,5	SA-1,8
Puissance nominale à 50 FM	kVA	0,3				0,37	
Protection par fusible pour 110 V	A	10				10	
pour 230 V	A	10				10	
pour 400 V	A	10				10	

Dimensions et poids

Type		S-1	S-1,5	S-2	S-2,5	SA-1,5	SA-1,8
(sans accessoires) L x L x H	mm	200 x 200 x 450					
Poids net	kg	9				11	12

* Autres matériaux sur demande

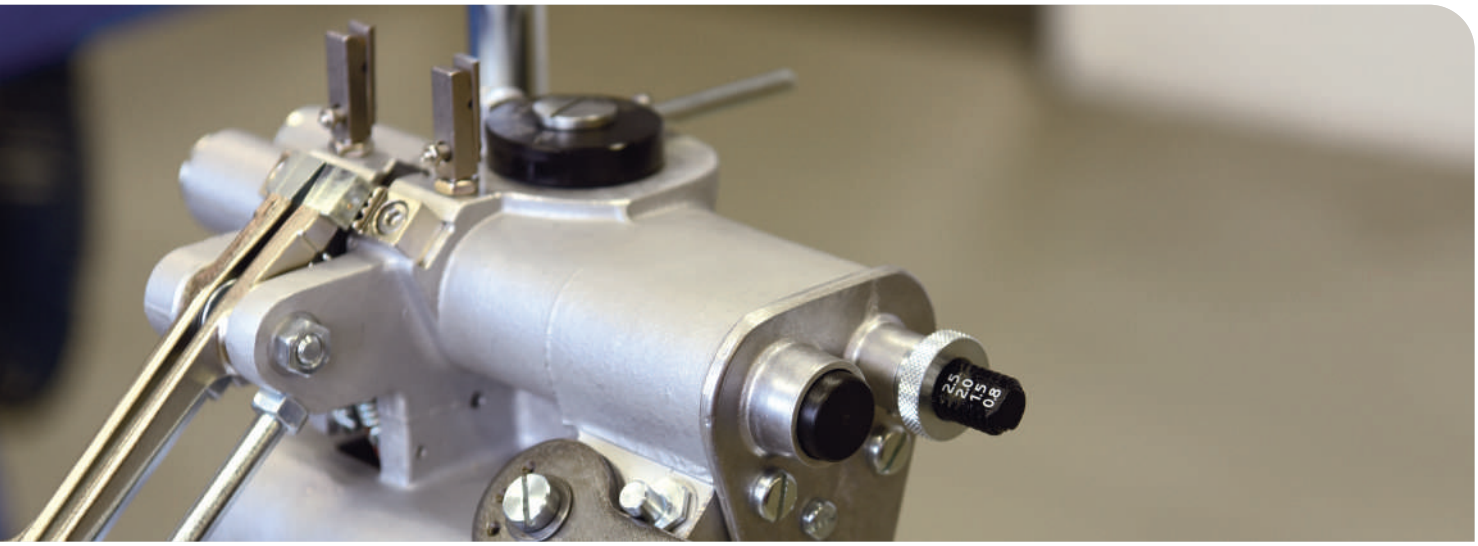

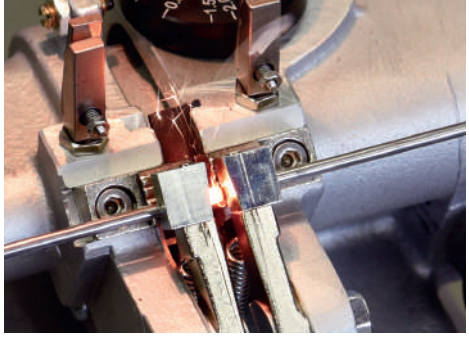

Procédé de soudage pour diamètre de fil 2.5 mm

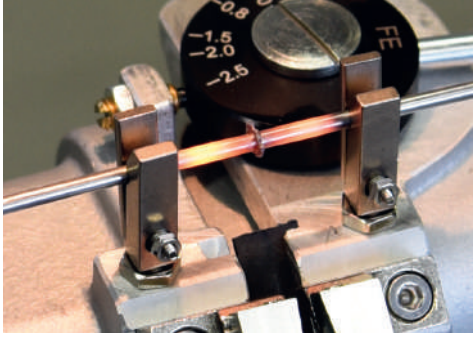

Precessus de recuire

L'appareil à souder en bout les fils S est disponible dans les versions suivantes:

Type	S-1	S-1,5	S-2	S-2,5	SA-1,5	SA-1,8
Tension de service	**Référence**					
110 V - 60Hz	1153170.001	1153171.001	1153172.001	1153173.001	1153174.001	1153175.001
230 V - 50/60Hz	1153170.002	1153171.002	1153172.002	1153173.002	1153174.002	1153175.002
400 V - 50/60Hz	1153170.003	1153171.003	1153172.003	1153173.003	1153174.003	1153175.003
42 V - 50/60Hz	1153170.004	1153171.004	1153172.004	1153173.004		

Les options suivantes sont disponibles pour chaque version du modèle S:

Options	Référence
Support machine S	002200
Support avec 2 roues	002220
Bras d'ébavurage compl, (uniquement avec type S-1)	1051149
Course recuit (toujours ensemble avec 002347)	002346
Mâchoire de serrage (toujours ensemble avec 002346)	002347
Coupe-boulon stationnaire	16.25.207
Transfo KU-M40, 400 V S1.5- spécial (11.01.816)	1051702.005
Transfo KU-M80, 230 V S1.5- spécial (11.01.944)	1051702.006
Transfo KU-M80, 400 V S1.5- spécial (11.01.822)	1051702.007
Transfo KU-M100,400 V S1.5- spécial (11.01.830)	1051702.009
Set de pièces détachées pour modèle S-1	1054908.001
Set de pièces détachées pour modèle S-1.5	1054908.002
Set de pièces détachées pour modèle S-2	1054908.003
Set de pièces détachées pour modèle S2.5	1054908.004
Set de pièces détachées pour modèle SA1.5	1054908.005
Set de pièces détachées pour modèle SA1.8	1054908.006
Electrodes spécial S-1	1085175.01
Electrodes spécial S-1.5	1085175.02
Electrodes spécial S-2	1085175.03
Electrodes spécial S-2.5	1085175.04

Equipement standard

Accessoires spéciaux:
Support avec 2 roues

Commandez en ligne sur www.myschlatter.com

18 MONTH WARRANTY

Vidéo Type S

QUALITY APPROVED CONTROL

Les données techniques sont à titre informatif et ne nous engagent en rien. Elles n'assurent aucune propriété.
Référez-vous à nos conditions générale de vente. Modifications sans préavis.

Type E10 - Appareil à souder en bout les fils pour fils de diamètre 1.0 à 8.0 mm

Possibilités d'utilisation

Type	E10 - 80	E10 -100	E10 - 240
Autres possibilités d'utilisation sur demande			

Gamme de soudage

Type	E10 - 80	E10 -100	E10 - 240
Matériel *	**Diamètre du fil[1]**		
Acier non allié[2]	1,0 - 8,0 mm	--	--
Cuivre (Cu)	--	1,5 - 4,0 mm	2,5 - 6,0 mm
Alliage léger (Al)	--	1,5 - 6,0 mm	4,0 - 7,0 mm

[1] Valeur indicative à valider selon l´alliage | [2] teneur en C < 0,2 %, fils laminés à froid et fils laminés à chaud

Données électriques

Type	E10 - 80	E10 -100	E10 - 240
Alimentation avec FM 50%	0,9 kVA	1,3 kVA	2,2 kVA
Fusible de protection dépendre de tension de service	10 - 16 A	10 - 16 A	16 - 20 A
Section de câble par phase (mm^2)	A déterminer par l'entreprise d'électricité locale. Un minimum d'information est donné dans la notice d'instructions, qui doit être considérée seulement comme un guide.		

* Autres matériaux sur demande

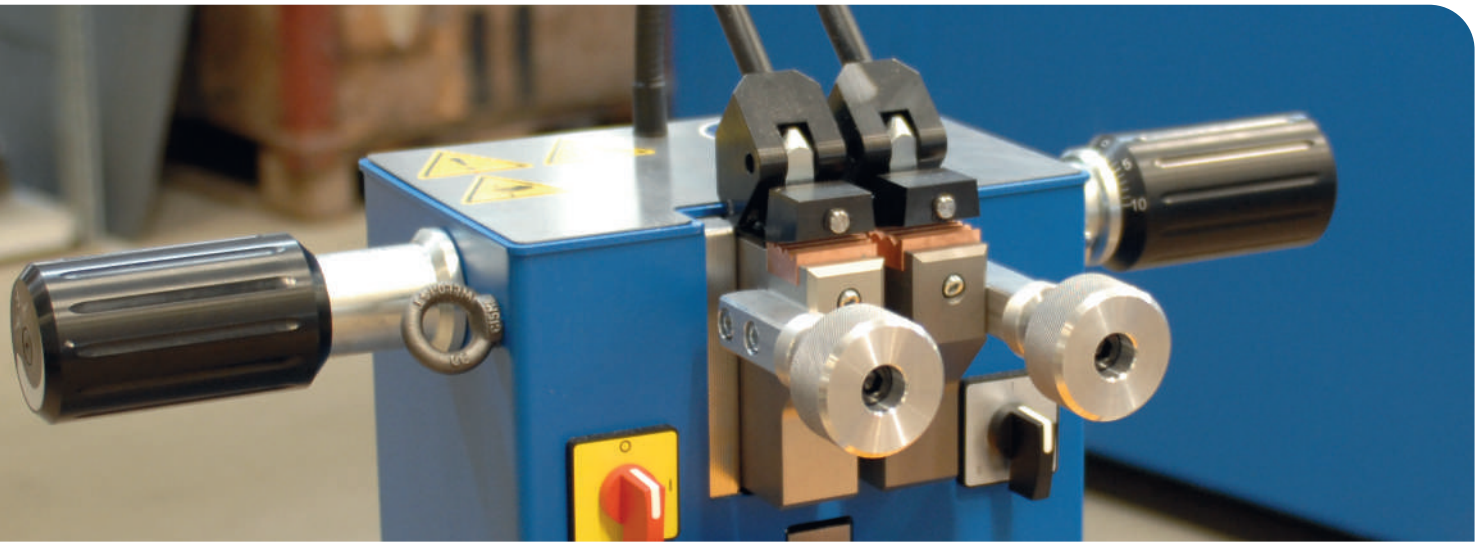

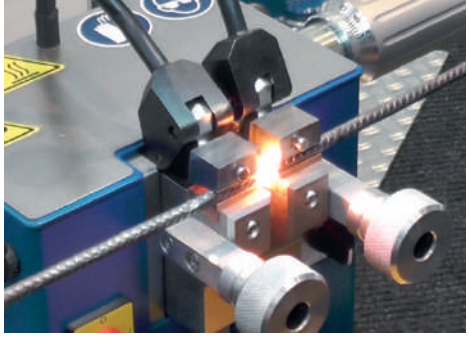

Soudage de fil en bout de haute qualité constante

Options: Meuleuse

L'appareil à souder en bout les fils E10 est disponible dans les versions suivantes:

Type	E10 - 80	E10 - 100	E10 - 240
Tension de service	**Référence**		
115 V - 60Hz	1135069.001	--	1135174.001
230 V - 50/60Hz	1135069.002	1135173.001	1135174.002
400 V - 50/60Hz	1135069.003	1135173.002	1135174.003
420 V - 50/60Hz	1135069.004	1135173.003	1135174.004
440 V - 50/60Hz	1135069.005	--	--
480 V - 50/60Hz	1135069.006	--	--

Les options suivantes sont disponibles pour chaque version du modèle E10:

Options	Référence
Meuleuse 115 V - 60Hz	1135070.001
Meuleuse 230 V - 50/60Hz	1135070.002
Meuleuse 400 V - 50/60Hz	1135070.003
Meuleuse 420 V - 50/60Hz	1135070.004
Meuleuse 440 V - 50/60Hz	1135070.005
Meuleuse 480 V - 50/60Hz	1135070.006
Cisaille	1133104
Pince à ébavurer Ø 1,0 - 6,0 mm	009999.001
Pince à ébavurer Ø 2,0 - 8,0 mm	009999.002
Electrodes standard E10 droite (4L)	1171484
Electrodes standard E10 gauche (4L)	1171482
Set de pièces détachées pour modèle E10	1135073

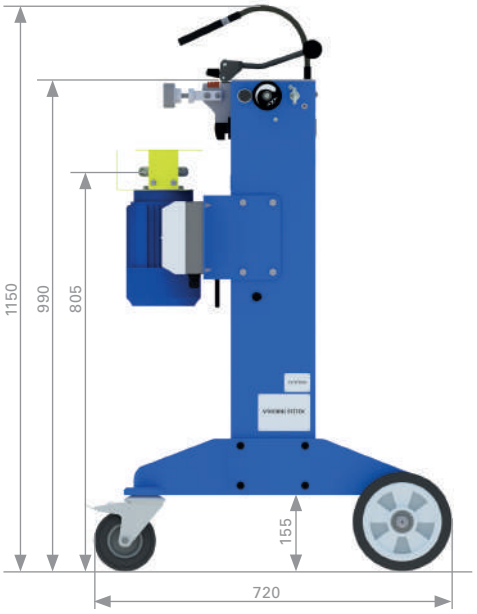

Commandez en ligne sur www.myschlatter.com

Vidéo Type E10 / M10

Les données techniques sont à titre informatif et ne nous engagent en rien. Elles n'assurent aucune propriété.
Référez-vous à nos conditions générale de vente. Modifications sans préavis.

Type M10 - Appareil à souder en bout les fils pour fils de diamètre 4.0 à 16.0 mm

Possibilités d'utilisation

Autres possibilités d'utilisation sur demande	

Gamme de soudage

Matériel *	Acier non allié [1]	Cuivre (Cu)	Laiton (Ms)	Alliage léger (Al)
Diamètre du fil	4,0 - 16,0 mm	4,0 - 8,0 mm	4,0 - 10,0 mm	5,0 - 10,0 mm
Section transversale	12,0 - 200,0 mm^2	12,0 - 50,0 mm^2	12,0 - 80,0 mm^2	20,0 - 80,0 mm^2

[1] teneur en C < 0,2 %, fils laminés à froid et fils laminés à chaud

Données électriques

Alimentation avec FM 50%	6,7 kVA			
Tension de service	230 V - 50/60Hz	400 V - 50/60Hz	440 V - 50/60Hz	480 V - 50/60Hz
Fusible de protection	20 A	16 A	16 A	16 A
Raccordement	1L / N / PE	3L / N / PE	3L / N / PE	3L / N / PE
Section de câble par phase (mm^2)	A déterminer par l'entreprise d'électricité locale. Un minimum d'information est donné dans la notice d'instructions, qui doit être considérée seulement comme un guide.			

* Autres matériaux sur demande

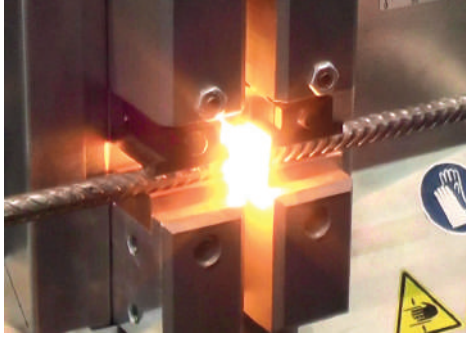

Régularité de l'alignement grâce à la précision du guidage parallèle

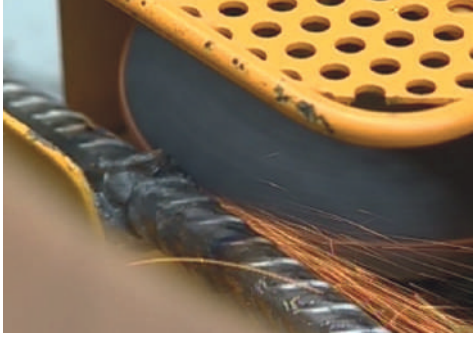

Meuleuse

L'appareil à souder en bout les fils M10 est disponible dans les versions suivantes:

Type	Tension de service	Référence
M10	230 V - 50/60Hz	1133096.001
	400 V - 50/60Hz	1133096.002
	440 V - 50/60Hz	1133096.003
	480 V - 50/60Hz	1133096.004

Les options suivantes sont disponibles pour chaque version du modèle M10:

Options	Référence
Support pour installation fixe	1133102
Meuleuse 230 V - 50/60Hz	1133103.001
Meuleuse 400 V - 50/60Hz	1133103.002
Meuleuse 440 V - 50/60Hz	1133103.003
Meuleuse 480 V - 50/60Hz	1133103.005
Dispositif de serrage et de recuit	1133098
Pince à ébavurer Ø 1.0 - 6.0 mm	009999.001
Pince à ébavurer Ø 2.0 - 8.0 mm	009999.002
Electrodes en acier pour soudage du cuivre, rainures en V	1133106
Electrodes standard M10	1135503
Tresse de courrant	1133107
Set de pièces détachées pour modèle M10	1133109

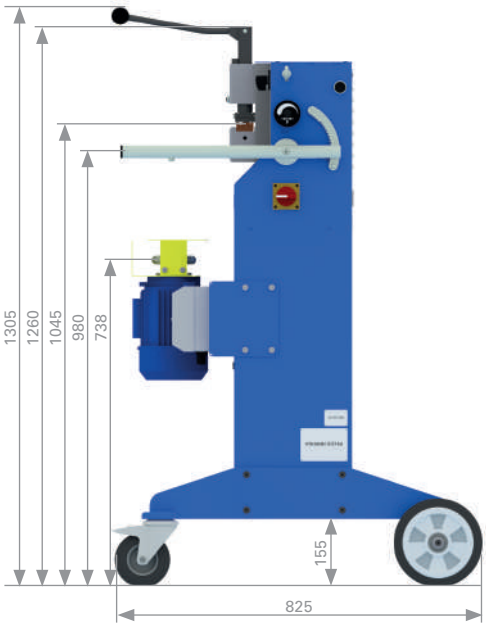

Commandez en ligne sur www.myschlatter.com

Vidéo Type E10 / M10

Les données techniques sont à titre informatif et ne nous engagent en rien. Elles n'assurent aucune propriété.
Référez-vous à nos conditions générale de vente. Modifications sans préavis.

schlatter
the secure connection

Une valeur sûre dans la conception et la réalisation de machines

Le groupe Schlatter est un constructeur de machines de renommée mondiale spécialisé dans le soudage par résistance, ainsi que dans les métiers à tisser tels que papier, toiles et treillis métalliques. Grâce à notre capacité d'innovation, à notre savoir-faire dans la construction de machines, et à la fiabilité de notre service après-vente, nous garantissons à nos clients des lignes de production performantes et durables.

Expertise en matière de construction de machines

La combinaison des compétences dans les techniques de soudage et de tissage fait du groupe suisse coté en bourse une valeur sûre dans la construction d'équipements de production.

Secteur soudure par résistance

Nous développons et fabriquons des systèmes de soudage par résistance utilisés pour la production des treillis d'armature et industriels, et pour le soudage de rails.

Production de fil

La technologie innovante de laminage à froid, de peignage et d'étirage pose de nouveaux jalons en matière de sécurité, de fiabilité et d'efficacité dans la production de fil.

Secteur tissage

En matière de tissage, des métiers à tisser et des machines de finition sont fabriqués sous la marque Jäger pour les habillages de machines à papier ainsi que de toiles et treillis métalliques.

Service clients

Notre activité a pour but d'augmenter la productivité de nos clients et de rallonger la durée de vie de leurs installations.

Prise de contact

Vous trouverez de par le monde des interlocuteurs compétents pour la vente, les consultations techniques, le service à la clientèle et les questions administratives. Leurs coordonnées sont sur notre site Web à l'adresse www.schlattergroup.com.

Schlatter Industries AG

Brandstrasse 24
8952 Schlieren | Switzerland
T +41 44 732 71 11
www.schlattergroup.com

1.112FR CC
Concept by Schlatter Industries AG