schlatter

the secure connection

Линия многократного волочения MDLV

Линия многократного волочения MDLV

Линии многократного волочения с вертикальным тяговым блоком для волочения или прокатки проволоки малого или среднего диаметра из низко- и среднеуглеродистой стали промышленного назначения, например, производство гвоздей, оцинкованной проволоки, вязальной проволоки и т. д. Проволока может быть намотана на катушки или на бухтодержатель в статичном намотчике.

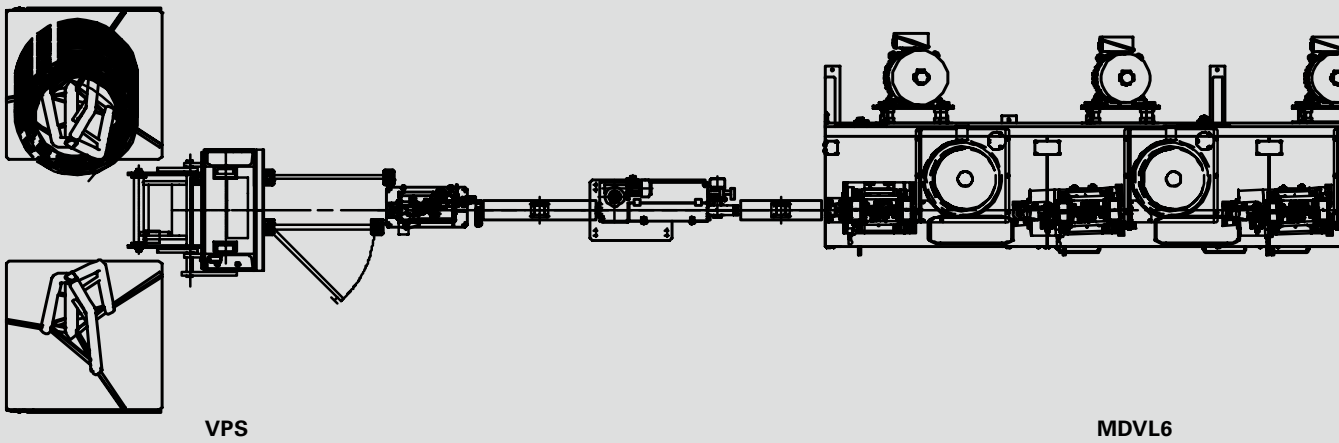

Вертикальная многократная волочильная машина MDV

Машина многократного волочения с вертикальной осью тягового барабана для волочения проволоки через волоки или роликовые микрокассеты. Машина состоит из ряда тяговых барабанов, перед которыми установлены волоки или роликовые кассеты и укороченные натяжные валики.

Мощность двигателей и количество волок зависит от диаметра проволоки на входе и выходе, качества проволоки и количества обжатий.

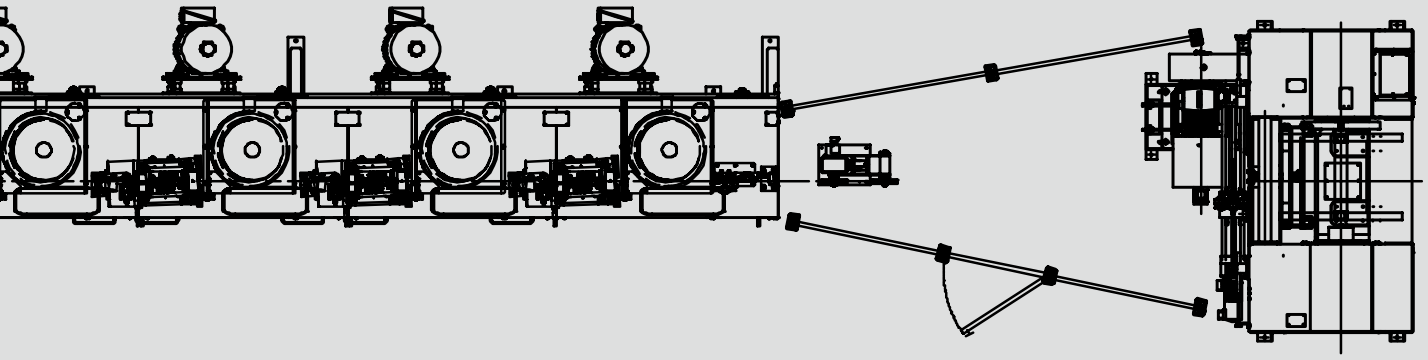

HS

Вертикальная система размотки катанки VPS

Вертикальная система размотки катанки VPS предназначена для разматывания бунтов катанки диаметром от 5,5 мм до 16 мм и обеспечения непрерывной подачи катанки в линию.

Модуль VPS

Система состоит из двух наклонных разматывателей, на которые последовательно загружаются бунты катанки, и размоточной стойки достаточной высоты для обеспечения высокоскоростного разматывания проволоки без запутывания.

видео

Подготовка проволоки – снятие окалины и смазка

Компактное устройство подготовки проволоки включает в себя механический окалиноломатель MD и смазочное устройство LD, которые одновременно выполняют механическую очистку поверхности и смазывание проволоки.

Механический окалиноломатель MD

Механический окалиноломатель состоит из ряда роликов, которые разрушают поверхность прочных слоев окалины путем сгибания катанки в процессе холодной прокатки/вытяжки. Окалиноломатель оснащен защитным устройствам и отводом окалины.

Смазочное устройство LD

В процессе холодной прокатки смазочное устройство LD выполняет смазывание катанки порошком стеарата кальция и натрия. Стеарат непрерывно перемешивается с помощью вертикальных и горизонтальных бесконечных транспортировочных шнеков, которые приводятся в действие мотор-редукторами.

Вертикальная волочильная машина MDLV

Машина многократного волочения с вертикальным тяговым барабаном для волочения проволоки через волоки или роликовые микрокассеты.

Технические характеристики MDLV

- Материал проволоки: низко- или среднеуглеродистая сталь
- Диаметр проволоки: 1,2–8 мм
- Вес катушки/бухты: 0,8–5 т

Автоматический вертикальный катушечный намотчик AVS

Новейший, полностью автоматический, намотчик AVS наматывает стальную проволоку на разборные катушки и упаковывает обвязанные компактные бухты.

Модуль AVS

Намотчик автоматически выполняет процессы наматывания, обвязки/взвешивания/маркировки, а также извлечения компактных бухт за время менее двух минут и без участия оператора. Автоматический намотчик AVS обладает прочной конструкцией с круговой двухпозиционной платформой.

В первую очередь происходят такие автоматические процессы со сборными катушками, как их загрузка/разгрузка, обвязка/маркировка/взвешивание, а также открытие/закрытие, в то время как намотка проволоки, зацепление проволочной головки/хвостовика и автоматический отбор образцов происходят во вторую очередь.

Автоматический намотчик AVS поставляется с двумя специальными автоматическими сборными катушками и может производить обвязанные компактные бухты весом от 2 до 8 тонн и диаметром проволоки от 4 до 25 мм. Специальный мостовой кран-манипулятор и роликовый/цепной конвейер могут быть скомпонованы в соответствии со схемой размещения оборудования заказчика. Автоматический намотчик AVS также может использоваться для намотки проволоки в неразборные катушки, которые загружаются/выгружаются полностью автоматически.

видео

Горизонтальный катушечный намотчик HS

Горизонтальный намотчик HS служит для наматывания проволоки на разборные или неразборные катушки.

Модуль HS

Он обладает прочной конструкцией и закрывается с помощью раздвижной двери. Катушки удерживаются в горизонтальном положении с помощью двух центральных шпинделей, один из которых движется в осевом направлении с помощью гидравлического исполнительного механизма, а другой вращается с помощью электродвигателя переменного тока.

Горизонтальный намотчик включает в себя передвижную платформу и извлекающее устройство для облегчения перемещения пустых или заполненных катушек в зоне намотчика.

видео

Горизонтальный намотчик-укладчик НС

Горизонтальный намотчик (пассивный блок) выполняет намотку проволоки на бухтодержатель.

Модуль НС

Бухтодержатель установлен в вертикальном положении, ось тягового барабана расположена горизонтально. Проволока направляется на бухтодержатель от тягового барабана при помощи направляющего каркаса.

Бухтодержатель может быть размещен на двойной платформе типа для формирования розетты с целью непрерывного съема проволоки.

Благодаря тщательной очистке и нанесению покрытия увеличивается скорость волочения

Перед процессом волочения машины компании WiTechs обеспечивают чистую и шероховатую поверхность проволоки. Это позволяет повысить производительность и снизить затраты последующего процесса.

Очистка проволоки и удаление окалины

Каждый производитель устанавливает свои требования к степени чистоты и шероховатости поверхности проволоки. Остатки волочильной смазки на катанке удаляются двумя способами: традиционно с помощью эффективной влажной очисткой щетками или с помощью новой многоступенчатой системы очистки для обеспечения высокой рабочей скорости.

Тщательная очистка увеличивает скорость волочения и срок службы волочильного стана независимо от способа удаления окалины: посредством изгиба, щетки или шлифования. Чем тщательнее очистка, тем быстрее процесс и лучше для качества готового изделия.

Нанесение покрытия на проволоку

Независимо от способа нанесения покрытия — влажный или сухой: однородное и воспроизводимое нанесение слоя покрытия обеспечивает надежность, благодаря которой процесс волочения и прокатки становится более продуктивным. В результате этого повышается качество проволоки и увеличивается срок службы инструмента.

Очистка и удаление окалины с проволоки

ECOCLEAN — уникальная и запатентованная система щеточной очистки от WiTechs

- Для удаления окалины и ржавчины после окалиноломания изгибом
- 24 щетки на 2 роторах (вращающихся друг напротив друга)
- Длительный срок службы щеток, до 1500 тонн (соответственно продолжительный срок службы)
- Скорость волочения до 10 м/с
- Очень низкие эксплуатационные расходы (< 1 евро/тонна)

Щеточная машина для удаления окалины

- Подходит для проволоки любого качества диаметром до 20 мм
- Для удаления окалины и незначительной ржавчины с помощью линейно движущихся щеток.
- 2 или более пар щеток, расположенных под углом 90° друг к другу
- Безупречное и однородное качество чистки благодаря специальной системе прижима линейных щеток
- Автоматическая дополнительная регулировка щеток по мере их износа
- Скорость волочения до 4,5 м/с

Ленточная шлифовальная машина

- Подходит для проволоки любого качества диаметром до 20 мм
- Для удаления окалины, ржавчины и поверхностных дефектов с помощью 1 или 2 шлифовальных лент (шириной 450 мм)
- Поверхность шлифовальной ленты на 30–60 % больше, чем обычно на рынке, с целью обеспечения особенно длительного срока службы и максимальной производительности
- Скорость шлифовальной ленты и скорость водила можно регулировать независимо друг от друга
- Скорость волочения до 5 м/с

Машина влажной очистки

- Для очистки и сушки проволоки для удаления волочильной смазки после волочения с помощью нержавеющей стальной ваты, горячей воды, горячего воздуха и войлочных скребков
- Особо эффективная система сушки проволоки, подходящая для высокой скорости прохождения проволоки
- В качестве опции доступны один или два больших промывочных резервуара (260 литров) с автоматическим регулированием температуры и контролем уровня заполнения
- Скорость волочения до 25 м/с

Нанесение покрытия на проволоку

Машина для нанесения покрытия сухим способом

- Для нанесения покрытия на проволоку с использованием волочильного мыла
- Исключительно однородное покрытие
- Низкий расход стеарата
- Камера для нанесения покрытия и удаления пыли, оснащенная винтовыми конвейерами
- Фильтр-насадка для беспыльного производства с замкнутым контуром стеарата

Машина для промывки и нанесения покрытия

- Для нанесения покрытия на проволоку с помощью волочильных смазочных средств
- Промывка, нанесение покрытия и сушка в одном устройстве
- Подходит для проволоки, очищенной от окалины механическим способом или травлением
- Корпус и резервуары выполнены из нержавеющей стали
- Комплексные функции управления и контроля для надежности и воспроизводимости процесса
- Резервуары заполняются непрерывно и автоматически (автоматический контроль уровня заполнения) и нагреваются (контроль температуры)

schlatter
the secure connection

Производитель надежного оборудования

Группа компаний Schlatter является ведущим мировым производителем специального оборудования сварки сопротивлением, ткацких станков для тканых и сборных проволочных сеток, а также отделочных станков для производства сит бумагоделательных машин. Благодаря нашим многолетним ноу-хау в сфере машиностроения, инновационному потенциалу и надежной поддержке клиентов мы гарантируем нашим заказчикам поставку производительного и долговечного оборудования.

Опыт в производстве промышленного оборудования

Сочетание компетенции в технологиях сварки, ткачества и машиностроения повышает ценность группы компаний, акции которой котируются на Швейцарской бирже.

Сегмент сварки сопротивлением

В сегменте сварки мы проектируем и производим оборудование сварки сопротивлением, которые применяются в производстве арматурных и промышленных сеток, а также для сварки рельс.

Производство проволоки

Инновационная технология холодной прокатки, волочения и вытяжки устанавливает новые стандарты безопасности, надежности и эффективности в производстве проволоки.

Сегмент ткачества

В сегменте ткачества под маркой Jäger выпускаются металлоткацкие станки для тканой, рифленой и штампованной сетки, а также специальные ткацкие станки для сит бумагоделательных машин.

Послепродажное обслуживание

Цель работы компании Schlatter состоит в том, чтобы помочь клиентам увеличить производительность и продлить срок службы оборудования.

Контактные данные

Компании, входящие в состав группы, и представительства / представители группы Schlatter во всем мире компетентно проконсультируют по вопросам покупки, дадут технические консультации, обеспечат поддержку и управление заказом. Контактные данные можно найти на веб-сайте по адресу www.schlattergroup.com.

Schlatter Industries AG

Brandstrasse 24
8952 Schlieren | Switzerland
T +41 44 732 71 11
info@schlattergroup.com
www.schlattergroup.com

4.170RU CC
Concept by Schlatter Industries AG