schlatter

the secure connection

Líneas de trefilado multifilar MDLV

Líneas de trefilado multifilar MDLV

Máquinas multifilares con eje de cabrestante vertical para el trefilado/ enrollado de alambres de acero al carbono de diámetros pequeños o medianos, para su utilización con fines industriales como clavos, alambre galvanizado, alambre de atar, etc. El alambre puede ser enrollado en carretes o en vástagos verticales.

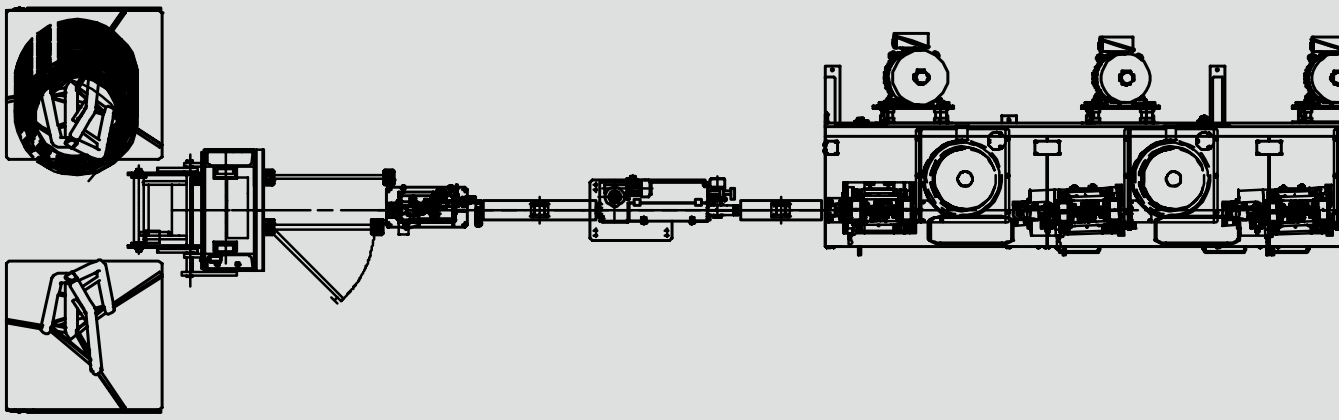

Máquina de trefilado multifilar MDV vertical

Banco de trefilado multifilar con eje vertical del cabrestante para tirar del alambre a través de matrices o casetes de microenrollado. Está compuesto por una serie de cabrestantes, delante de los cuales se instalan los cassettes de matrices/enrollado y rodillos de brazo corto.

La potencia de los motores y el número de los hilos dependen del diámetro del alambre de entrada/salida, la calidad del alambre y el número de reducciones.

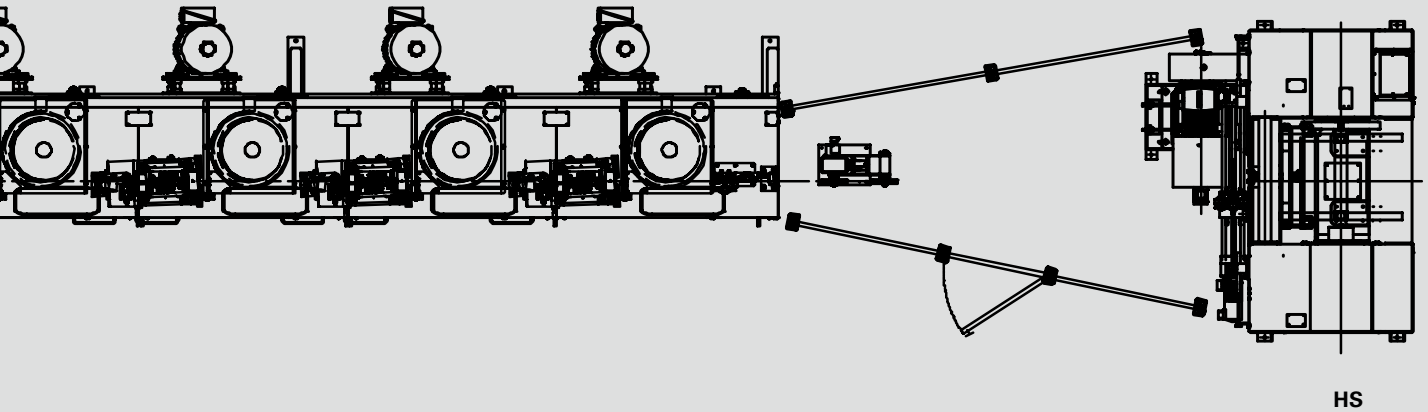

Sistema de compensación vertical VPS

El sistema de compensación vertical VPS se utiliza para desenrollar bobinas de alambrón con diámetros que van de 5,5 mm a 16 mm y asegura la alimentación continua de la línea.

Módulo VPS

Se compone de dos soportes basculantes donde se cargan las bobinas de alambrón en secuencia, y de una torre de compensación con altura suficiente para garantizar el desenrollado sin enredos del alambre a alta velocidad.

Vídeo

Unidad de preparación del alambre - Desincrustación y lubricación

La unidad compacta de preparación del alambre incluye un desincrustador mecánico MD y un dispositivo de lubricación LD que lubrica y limpia mecánicamente la superficie del alambrón simultáneamente.

Desincrustación mecánica MD

El dispositivo de desincrustación mecánica consiste en una serie de rodillos que fragmentan la superficie formada por las capas de incrustaciones pesadas doblando el alambrón durante el proceso de estiramiento/laminación en frío. El dispositivo de desincrustación está equipado con equipo de protección cerrado y/o de evacuación de incrustaciones.

Dispositivo de lubricación LD

El dispositivo de lubricación de alambres LD lubrica el alambrón con polvo de estearato de calcio y sodio y se utiliza en el proceso de laminación en frío. El estearato se mezcla continuamente por medio de tornillos sin fin verticales y horizontales de transporte que son impulsados por cajas de transmisión motorizadas.

MDLV Máquina de trefilar multifilar vertical

Banco de trefilar multifilar con eje del cabrestante vertical para tirar del alambre a través de matrices o cassetes de microenrollado.

Datos técnicos MDLV

- Calidad del alambre: alambre de acero de bajo/medio carbono
- Diámetro del alambre: 1.2 – 8 mm
- Peso del carrete/bobina: 0.8 –5 toneladas

Bobinadora vertical automática AVS

La bobinadora AVS es la más avanzada del mercado, totalmente automática, enrolla cables de acero en bobinas plegables y al mismo tiempo carga automáticamente bobinas compactas plegadas en un formato regular, capa a capa.

Módulo AVS

No requiere ningún operario, ya que todas las operaciones de enrollado, plegado/pesado/etiquetado y evacuación de las bobinas compactas se realizan de forma automática y con menos de dos minutos de tiempo de inactividad de la línea. La bobinadora automática AVS cuenta con una robusta estructura y una plataforma circular de dos posiciones.

En la primera posición, las bobinas plegables se cargan/descargan automáticamente, se atan/etiquetan/pesan y se abren/cierran, mientras que en la segunda se lleva a cabo el bobinado de cables, la sujeción por la cola/punto y la toma de muestras automática.

La bobinadora automática AVS se suministra con dos carretes plegables automáticos especiales y puede producir bobinas compactas plegadas con pesos entre 2 y 8 toneladas y diámetros de cable entre 4 y 25mm. El dispositivo especial de grúa y para transporte de rollos/cadenas pueden configurarse según la disposición de la planta del cliente. La bobinadora automática AVS también se puede utilizar para enrollar cable en carretes fijos, cargando y descargándolos de forma completamente automática.

Vídeo

Bobinadora horizontal HS

La bobinadora horizontal HS enrolla el cable en carretes fijos o plegables.

Módulo HS

Cuenta con una robusta estructura, cerrada con una puerta corrediza. Los carretes se mantienen en posición horizontal por medio de dos pines centrales, uno se mueve axialmente por medio de un actuador hidráulico y el otro gira impulsado por un motor de CA.

La bobinadora horizontal cuenta con una plataforma móvil y un dispositivo de extracción para facilitar el movimiento de las bobinas vacías o llenas dentro de la bobinadora.

Vídeo

Bobina HC horizontal

La bobina horizontal (bloque muerto) enrolla el alambre en vástagos fijos.

Módulo HC

Los vástagos están en posición vertical mientras que el cabrestante de arrastre está en una posición de eje horizontal.

Un brazo conectado al cabrestante guía el alambre a los vástagos. Los vástagos pueden colocarse en una plataforma doble tipo roseta para la descarga continua de las bobinas.

La limpieza y el recubrimiento minucioso aumenta la velocidad de tendido

Ante el trefilado de alambre, las máquinas de WiTechs se encargan de que la superficie del alambre esté limpia y rugosa. Esto permite que en el procedimiento siguiente aumente el rendimiento y disminuyan los costes.

Limpieza del alambre y desoxidación

Cada cliente tiene sus propias necesidades en el grado de pureza y en la rugosidad del alambre. Los restos de lubricante en el alambrón se eliminan de dos modos: tradicionalmente con el cepillo húmedo efectivo o con una limpieza nueva multifásica para velocidades elevadas de rendimiento.

Ya sea decapación de flexión, de cepillo o de pulido, la limpieza minuciosa eleva la velocidad de tendido y la vida útil de la hilera de trefilado. Cuanto más a fondo sea, más rápido y mejor será para la calidad del producto final.

Recubrimiento del alambre

Ya sea un recubrimiento húmedo o seco: Una capa homogénea y reproducible aporta fiabilidad, lo que hace que el proceso de tendido y de laminado sea aún más productivo. Gracias a ello, aumentan la calidad del alambre y la vida útil de la herramienta.

Limpieza y decapación del alambre

ECOCLEAN, la limpieza única y patentada del cepillo de WiTechs

- Para desoxidar y eliminar el óxido tras la decapación de flexión/ruptura
- 24 cepillos en 2 rotores (giratorios, uno contra el otro)
- Larga vida útil de los cepillos, hasta 1.500 toneladas (por lo tanto, larga durabilidad)
- Hasta 10 m/s de velocidad de tendido
- Costes operativos muy bajos (< 1 euro/tonelada)

Decapación de cepillo

- Apto para cualquier calidad del alambre hasta 20 mm de Ø
- Para eliminar escamas y leve oxidación mediante movimientos lineales del cepillo.
- 2 o más pares de cepillos posicionados a 90° entre ellos
- Calidad de la limpieza excelente y homogénea gracias al sistema especial y lineal de la presión del cepillo
- Con uso gradual, reajuste automático de los cepillos
- Hasta 4,5 m/s de velocidad de tendido

Instalación de rectificado de banda

- Apto para cualquier calidad del alambre hasta 20 mm de diámetro
- Para eliminar escamas, oxidación y defectos en la superficie mediante 1 o 2 cintas abrasivas (450 mm de ancho)
- 30% - 60% más de superficie para la cinta abrasiva en la práctica comercial usual por una durabilidad especialmente larga de la cinta abrasiva y por una mejor productividad
- Velocidad de la cinta abrasiva y número de revoluciones de prospectos ajustables de modo independiente
- Hasta 5 m/s de velocidad de tendido

Instalación de limpieza húmeda

- Para la limpieza y el secado del alambre tras el tirado mediante lana de acero, agua caliente, aire caliente y rascador
- Sistema de secado del alambre especialmente eficiente, apto para velocidades elevadas en la puesta en marcha del alambre
- A escoger entre uno o dos depósitos de enjuague grandes (260 litros) con regulación automática de temperatura y supervisión del nivel de llenado
- Hasta 25 m/s de velocidad de tendido

Recubrimiento del alambre

Aparatos de recubrimiento de secado

- Para recubrir el alambre mediante jabón de trefilado
- Recubrimiento extremadamente homogéneo
- Mínimo consumo de estearato
- Cámara de recubrimiento y cámara colectora de polvo con transportadores de tornillo
- Caja de filtro para una producción con menos polvo en caso de un circuito de estearato cerrado

Instalación de lavado del alambre y de recubrimiento

- Para recubrir el alambre mediante soporte lubricante
- Lavado, recubrimiento y secado en una unidad
- Aplicable para alambre desoxidado o decapado mecánicamente
- Carcasas y tanques hechos de acero inoxidable
- Múltiples funciones de control y de supervisión para un proceso seguro y reproducible
- Los depósitos se llenan (supervisión del nivel de llenado) y se calientan (supervisión de la temperatura) de forma permanente y automática

schlatter
the secure connection

4.170ES CC

Concept by Schlatter Industries AG

Un valor seguro para la construcción de instalaciones

El Grupo Schlatter es un constructor de instalaciones líder a nivel mundial de sistemas de soldadura por resistencia de aplicación sectorial, así como máquinas de acabado y telares para la industria de máquinas papeleras, telas y mallas metálicas. Con nuestros conocimientos técnicos y gran experiencia en la técnica de instalaciones, nuestra capacidad innovadora y un servicio de atención al cliente ejemplar, garantizamos a nuestros clientes unas instalaciones de producción potentes y de gran valor.

Experiencia en ingeniería de instalaciones

La combinación de competencias en las técnicas de soldadura, instalaciones y telares hace que el grupo empresarial Schlatter, activo en la bolsa suiza, sea un valor seguro en la construcción de instalaciones.

Segmento de la soldadura a resistencia

En el segmento de la soldadura, desarrollamos y fabricamos sistemas de soldadura por resistencia que se utilizan en la producción de mallas de refuerzo e industriales, así como en la soldadura de raíles.

Producción de cable

Esta innovadora tecnología de laminado en frío, trefilado y estiramiento establece nuevos hitos en materia de seguridad, fiabilidad y eficiencia en la producción de cable.

Segmento de redes

En el segmento de la tejeduría se fabrican, bajo la marca Jäger, telares y máquinas de acabado para la industria de máquinas de papel, así como para telas y mallas metálicas.

Servicio al cliente

Nuestro empeño es elevar la productividad de nuestros clientes y prolongar la vida útil de sus instalaciones.

Contacto

Los representantes y los agentes del grupo Schlatter están a su disposición en localidades diversas. Tenemos distribuidores competentes para la venta, el asesoramiento técnico, el servicio al cliente y la administración en todo el mundo. Encontrará los datos de contacto en nuestra página web: www.schlattergroup.com.

Schlatter Industries AG

Brandstrasse 24
8952 Schlieren | Switzerland
T +41 44 732 71 11
info@schlattergroup.com
www.schlattergroup.com