schlatter

the secure connection

冷轧生产线 CRL

冷轧生产线 CRL

设计冷轧生产线（CRL）的目的是生产用于强化应用或工业应用的光滑或罗纹式冷轧钢丝。

	CRL 8	CRL 12	CRL 16
钢丝直径	4 - 8 mm	4 - 12 mm	5 - 16 mm
钢丝卷/缠绕轴重量	1 - 5 t	2 - 5 t	3 - 5 t
拉块功率	75 - 132 kW	110 - 160 kW	160 - 250 kW
缠绕机功率（交流电机）	35 - 55 kW	55 - 75 kW	75 - 90 kW

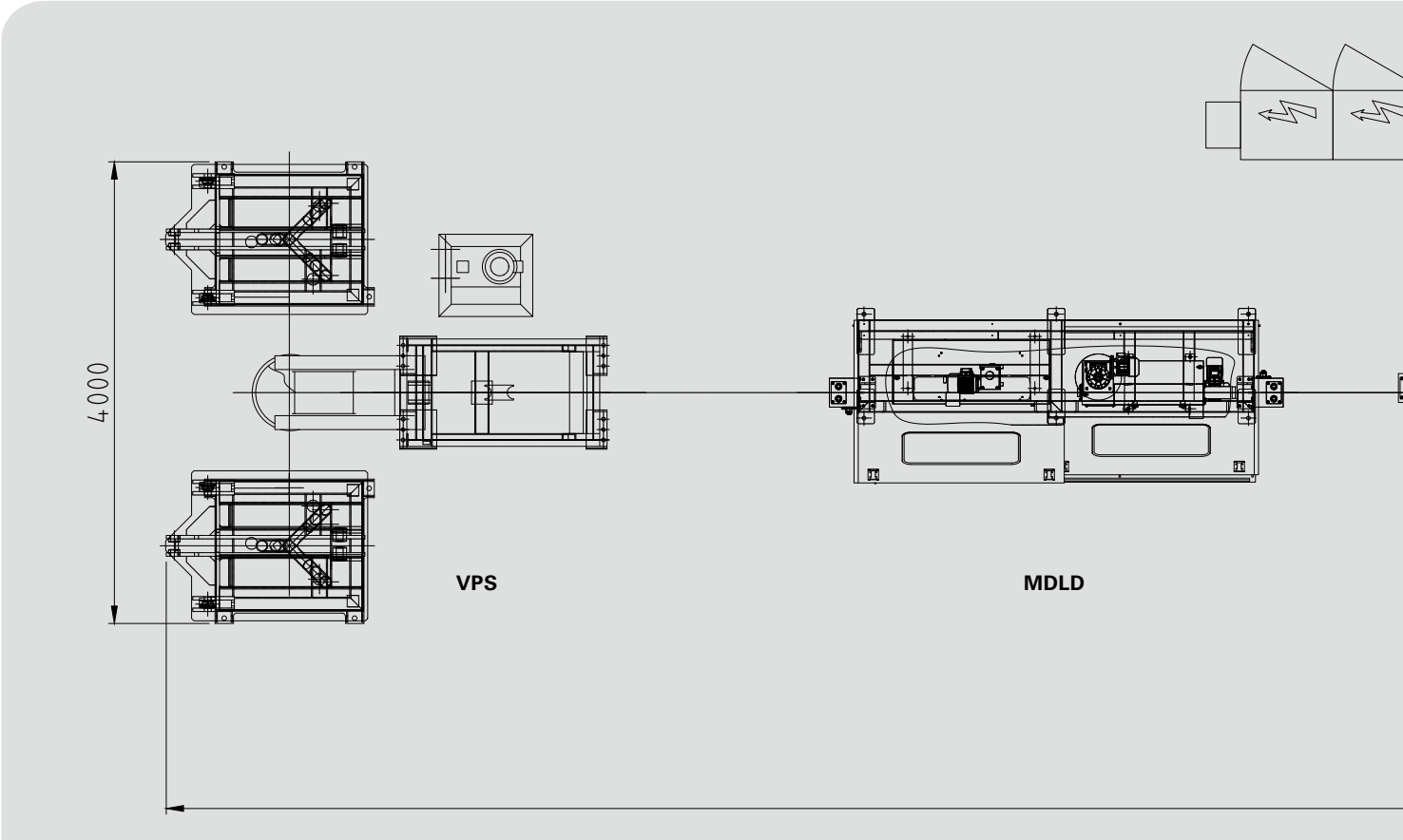

CRL 生产线

通过半自动卧式或全自动立式缠绕机生产的最终产品是缠绕轴或紧凑式钢丝卷中的钢丝，直径范围为 4 mm 至 16 mm，而钢丝卷的重量范围为 2 吨至最大 5 吨。

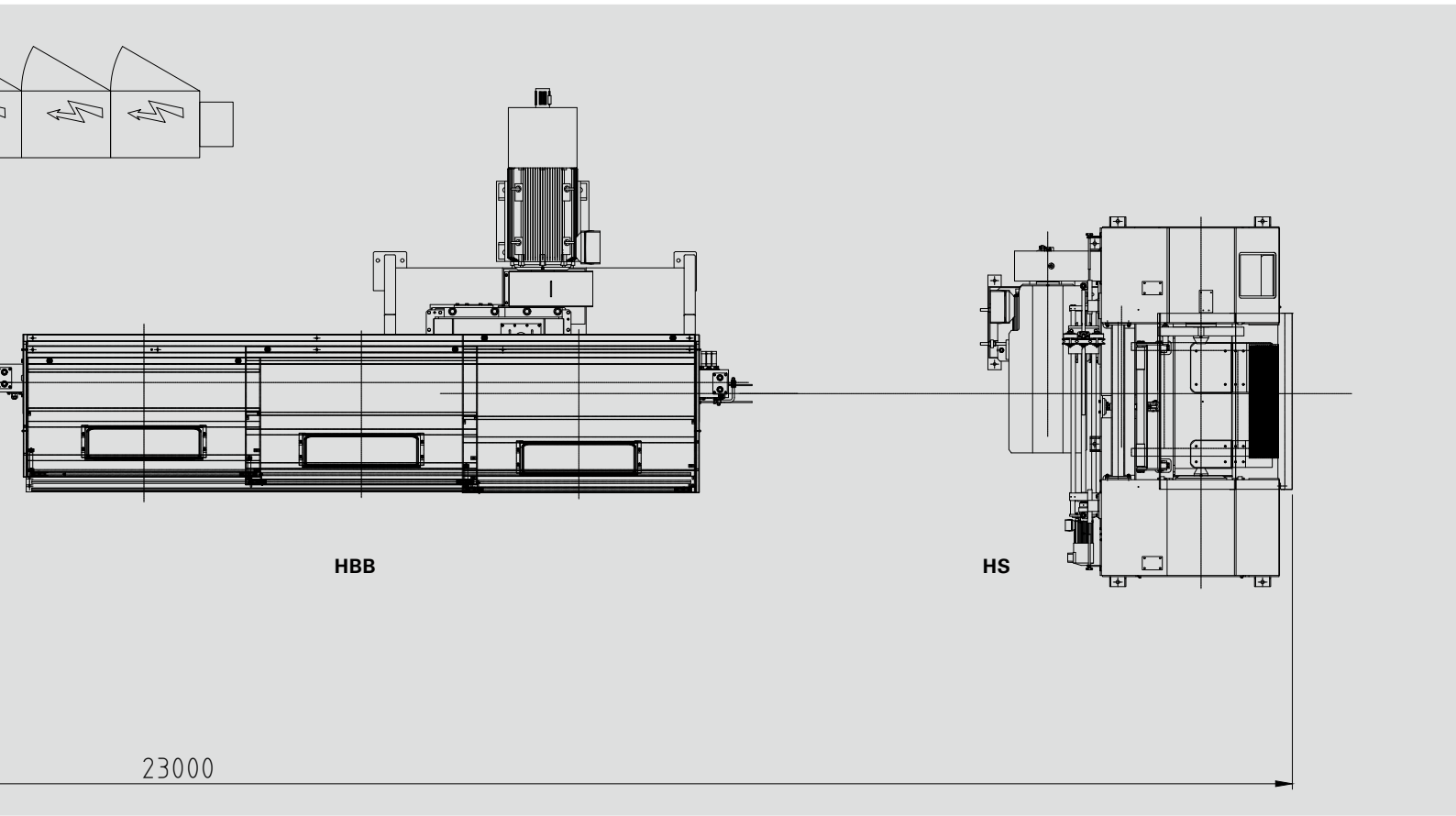

立式 VPS 送料系统

立式 VPS 送料系统被用于直径 5.5 mm 至 16 mm 整齐钢丝盘卷的开卷，并确保生产线连续供料。

VPS 模块

送料系统由两个斜指组成，在斜指这里依次装载整齐的钢丝盘卷，送料系统还包含一个送料塔，它的高度足够，因此能够确保高速执行钢丝开卷，而不会缠结。

录像

MDLD 钢丝准备单元

紧凑式 MDLD 钢丝准备单元是全封闭单元，且具有防滑功能。其内部装有机械除垢器（MD）和润滑设备（LD），它们同时执行钢丝的机械式表面清洁和润滑。

MDLD 模块

它有一个污垢排出系统，并与排尘系统相连，以保持环境清洁。

机械除垢 MD

机械除垢设备由一系列轧辊组成，这些轧辊在冷轧/伸展过程中通过弯曲钢丝来破坏重垢层的表面。MDLD 配有多个安全设备。

润滑设备 LD

钢丝润滑设备（LD）用硬脂酸钙钠粉润滑钢丝，然后在冷轧过程中使用这些钢丝。硬脂酸盐通过水平和垂直的环形运输螺杆连续混合，该螺杆由电机驱动的齿轮箱驱动。

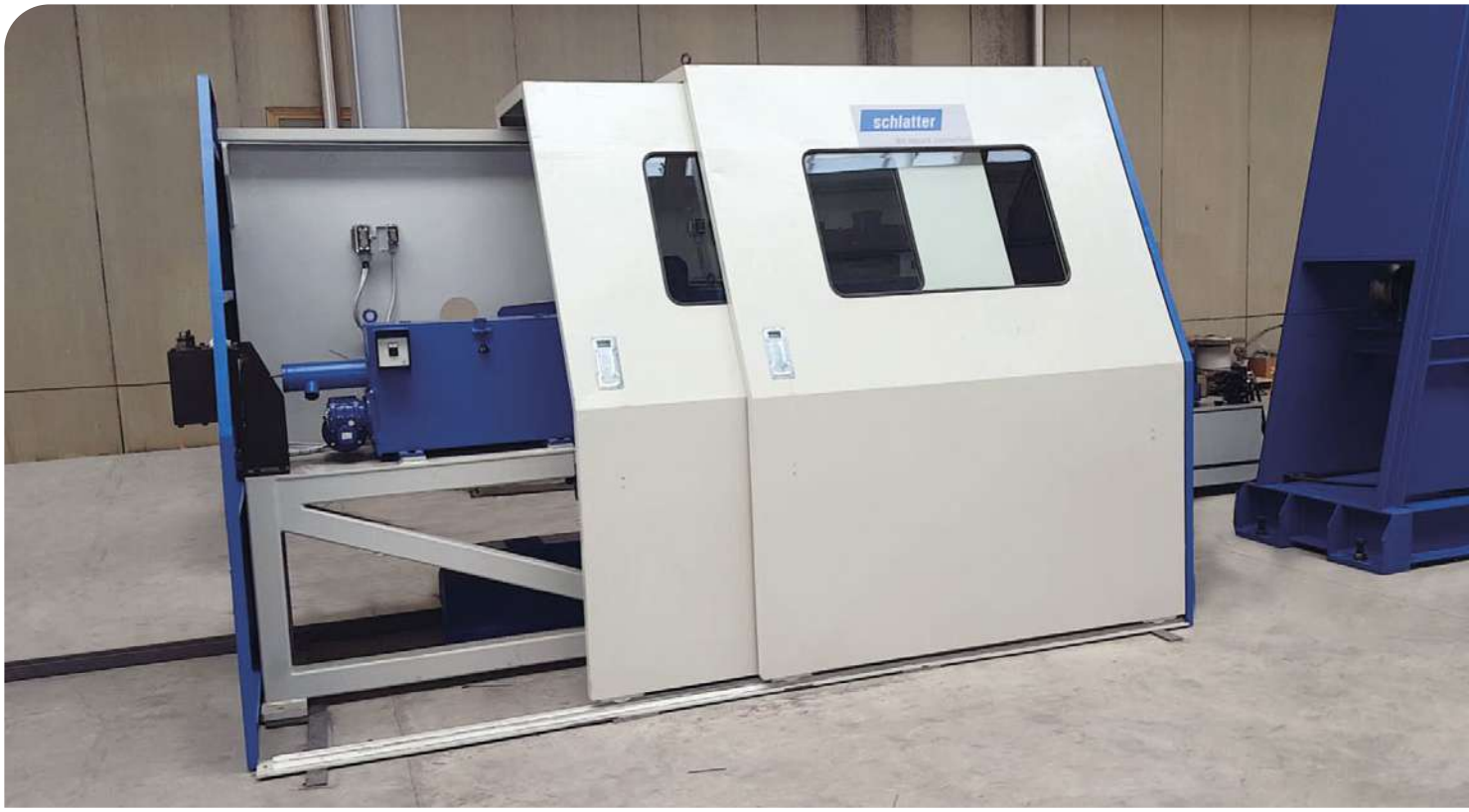

卧式 HBB 区块

卧式 HBB 区块通过特殊的绞盘拉动钢丝，从而保证冷轧或伸展过程中所需的力。

HBB 模块

它由坚固的结构组成，通过滑动门完全关闭，内部安装了冷轧盒（RC）或 STR 伸展板，不同的绞盘，应力消除装置（SRD）和钢丝引导单元。

绞盘直接连接到坚固的特殊齿轮箱，该齿轮箱由另一侧的交流电机驱动

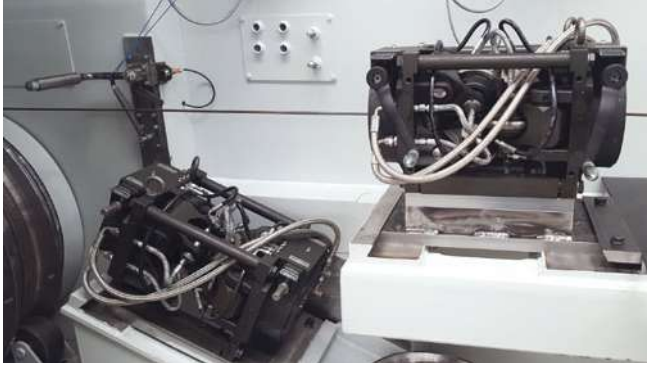

CR 25/30 冷轧盒

冷轧盒包含两组轧辊，每组 3 个轧辊，布置成三个等距平面。碳化钨轧辊可以轴向和径向调整。冷轧盒装备了齿轮系统，可通过操纵杆方便地调节轧辊的开/关，还配备了自动润滑系统。冷却水回路用于减少轧制过程中产生的热量。

应力消除设备 SD

应力消除设备 SD 由一系列硬质金属轧辊组成，并机械性降低冷变形钢丝的内部张力，从而改变强化钢丝的机械特性，例如极限伸展应力、屈服应力和伸长率。

卧式缠绕机 HS

卧式缠绕机 HS 对固定或可折叠缠绕轴进行缠绕。

HS 模块

它由坚固的结构组成，并由滑动门关闭。缠绕轴通过两个中心销保持在水平位置，一个通过液压致动器轴向移动，另一个通过交流电机驱动进行旋转。

卧式缠绕机包含移动平台和抽出设备，以此帮助空的或装满的缠绕轴在缠绕机内移动。

录像

自动立式缠绕机 AVS

最先进的全自动 AVS 缠绕机将钢丝缠绕在可折叠的缠绕轴上，同时以通常的形式逐层自动包装捆扎的紧凑式钢丝卷。

AVS 模块

不需要任何操作人员，因为所有成卷，捆扎/称重/贴标签操作和紧凑式钢丝卷的排空都是自动完成，并且生产线停机时间不到两分钟。自动 AVS 缠绕机由具有环形双位置平台的坚固结构组成。

在第一个位置，可折叠缠绕轴被自动装载/卸载，捆扎/贴标签/称重并被打开/关闭，而在第二个位置进行钢丝盘旋，尾部/定点夹紧，以及自动采样 。

自动 AVS 缠绕机带有两个特殊的自动可折叠缠绕轴，并且可以生产重量在 2 吨和 8 吨之间，钢丝直径在 4 mm 和 25 mm 之间的捆扎的紧凑式钢丝卷。可以根据客户的工厂布局配置特殊的高架搬运机械手和滚筒/链条输送机。自动 AVS 缠绕机也可以用于在固定缠绕轴中的钢丝成卷，并且全自动装卸缠绕轴。

录像

用于矫直和定尺切割的 SC 系统

用于生产棒材的矫直和切割系统由压紧辊单元、矫直板、飞剪和收集台组成。

SC 模块

该系统可以与缠绕机结合使用，也可以独立使用。

技术数据

- 钢丝直径范围：4 mm – 16 mm
- 矫直类型：轧辊或模具
- 棒材收集台的长度：模块化，从 2 m 到 15 m

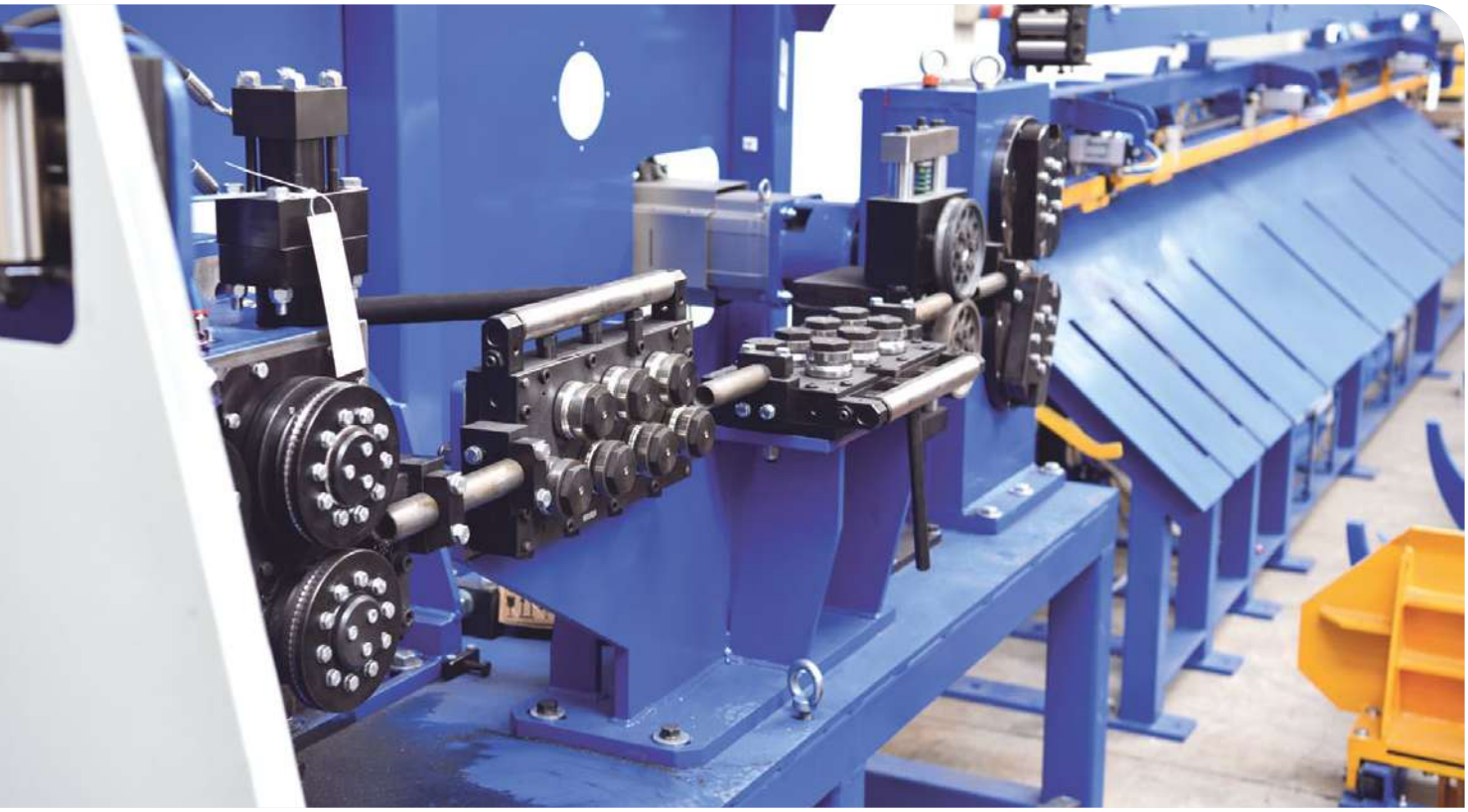

集成到网格焊接生产线中

根据您的投资选项和所需的自动化程度，Schlatter 从单一来源提供完整的解决方案——从简单的系统到全自动工厂。

采用模块化原理的可扩展性

冷轧生产线和网格焊接生产线相辅相成，形成了集成式高效生产解决方案。

集成意味着来自冷轧生产线的交叉钢丝被不间断地输送到网格焊接生产线。
这显著减少了停机时间，并且消除了为交叉钢丝进行所有复杂钢丝卷处理的需求。

因此简化了网格焊接机的操作，并且再次显著提高了生产率。

广泛的附加模块和选配件确保可以扩展到自动生产系统，而且对人员的需求被降低到最少。

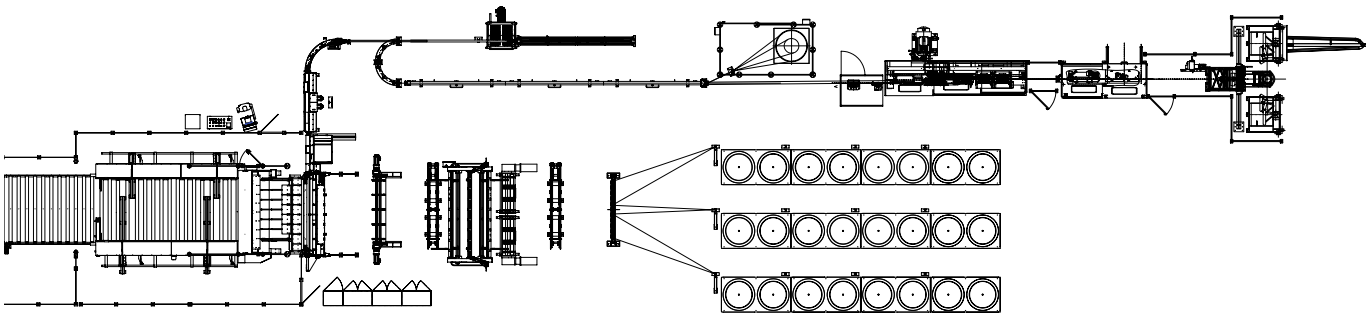

schlatter
the secure connection

4.169ZH CC

Concept by Schlatter Industries AG

工厂建设的可靠合作伙伴

Schlatter集团是工厂专用电阻解决方案系统的世界领先制造商，该系统是该领域的专用解决方案，以及用于造纸机织布，金属丝网和网眼的织造和涂饰机。凭借我们在工业工程领域的长期专业知识，创新精神和可靠的客户服务，我们为客户提供了高性能和高质量的制造系统。

工厂设计经验

在焊接，织造和工业工程领域的综合能力使在瑞士上市的瑞士Schlatter集团在工厂工程方面获得了可靠的称号。

分段电阻焊

我们开发和构建用于工业和钢筋网以及钢轨焊接生产的电阻焊系统。

钢丝生产

创新的冷轧、拉延和伸展技术在钢丝生产的安全性、可靠性和效率性方面树立了新的标准。

织造部门

我们以Jäger品牌制造用于造纸机织布，金属丝网和网眼的织造和整理机。

顾客服务

我们工作的目标是提升我们客户的生产能力，并提高他们设备的寿命。

联系

该集团公司和全球的销售，技术支持，客户服务和管理方面的专业联系人Schlatter集团精选代表/代理商。您可以在我们的网站上找到相关的联系数据www.schlattergroup.com.

谢腊特（上海）贸易有限公司

地址：上海市龙吴路1502号1幢402室
联系电话： 135 2162 2024
联系人：王女士
邮箱：china@schlattergroup.com

Schlatter Industries AG

Brandstrasse 24
8952 Schlieren | Switzerland
T +41 44 732 71 11
info@schlattergroup.com
www.schlattergroup.com